ООО «БАЛТЕКС»	Инструкция по установке фаркопа: VOLSWAGEN Teramont			Артикул: 269063
	Допустимая полная масса прицепа, кг: 1500	Год выпуска: 2018-	Вертикальная нагрузка на шар, кг: 75	Вес нетто, кг: 20,58

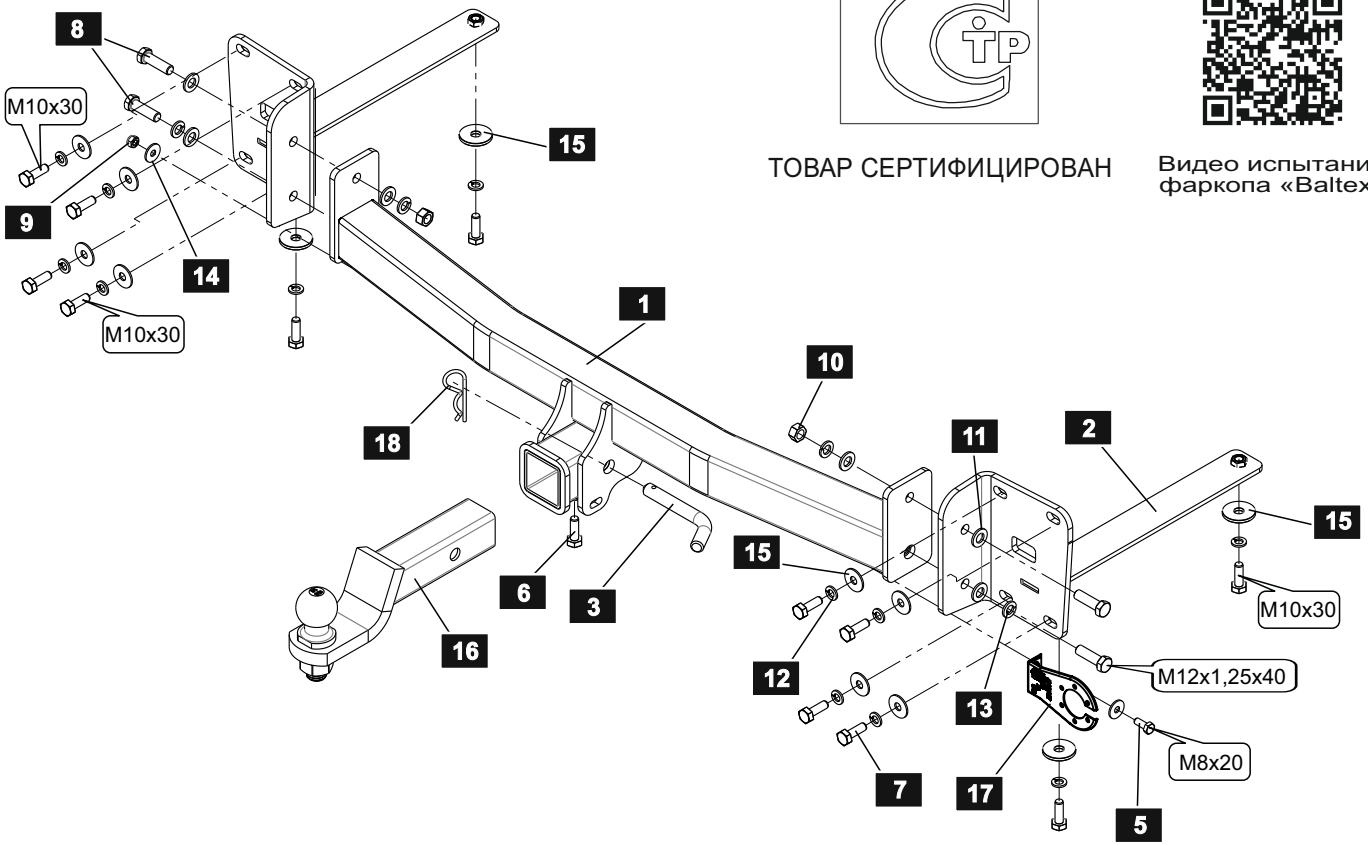

ТОВАР СЕРТИФИЦИРОВАН

Видео испытаний фаркопа «Baltex»

СПИСОК ДЕТАЛЕЙ

1	1	Штанга		
2	2	Кронштейн		
3	1	Палец		
4				
5	1	Болт M8x20		DIN 933
6	1	Болт M10x20		DIN 933
7	12	Болт M10x30		DIN 933
8	4	Болт M12x1,25x40		DIN 961
9	1	Гайка M8		DIN 985
10	2	Гайка M12x1,25		DIN 934
11	6	Шайба 12		DIN 125 A
12	12	Шайба 10 Г		DIN 127
13	4	Шайба 12 Г		DIN 127
14	2	Шайба 8 увел		DIN 9021
15	12	Шайба 10 увел		DIN 9021
16	1	Крюк		
17	1	Подразетник		
18	1	Пружинный фиксатор		

ИНСТРУКЦИЯ ПО УСТАНОВКЕ:

1. Демонтировать задний бампер.
2. Демонтировать усилитель заднего бампера, в далнейшем не используется.
3. Установить кронштейны ТСУ в лонжероны и крепим их на штатные места бампера и лонжеронов.
4. Установить балку ТСУ.
5. Выполнить обтяжку крепежа.
6. Выполнить подрезку бампера по месту.
7. Установить бампер.
8. Установить крюк.
9. Подключить электрику.

Диаметр резьбы	M6x1.0	M8x1.25	M10x1.5	M12x1.75	M16x2	Шар
Момент затяжки	9.8 Нм	24.0 Нм	47.0 Нм	81.0 Нм	157.0 Нм	95.0 Нм

НАЗНАЧЕНИЕ:

Тягово-сцепное устройство (далее ТСУ) предназначено для шарнирной сцепки легкового автомобилей с буксировочным прицепом. Технические характеристики ТСУ соответствуют требованиям ГОСТ 28248-89, ОСТ 37.001.299-93, ТУ 4591-001-64264699-2012. ТСУ обеспечивает сцепку легкового автомобиля с прицепами различных марок.

ЭКСПЛУАТАЦИЯ, ТО, ТРЕБОВАНИЯ БЕЗОПАСНОСТИ:

Не допускается буксировка прицепов со скоростью более 80 км/час.
Техническое обслуживание ТСУ заключается в периодическом осмотре, подтяжке болтовых соединений, смазке сцепного шара любой консистентной смазкой непосредственно перед зацеплением прицепа.
Рекомендуется использовать прилагаемый колпачок для защиты сцепного шара без зацепленного прицепа.
Регламентные работы выполнять по единым регламентам автомобиля.
Подтяжку болтовых соединений и проверку геометрии сцепного шара ТСУ проводить при техническом обслуживании автомобиля.
При установке и техническом обслуживании ТСУ необходимо соблюдать требования техники безопасности для соответствующих работ.

ГАРАНТИЙНЫЕ ОБЯЗАТЕЛЬСТВА:

Гарантийный срок составляет 12 месяцев со дня продажи в торговой сети, при условии его эксплуатации в полном соответствии с настоящим руководством.
Предприятие не несет ответственности за безопасность и надежность работы ТСУ при внесении потребителем изменений в его конструкцию.
Рассмотрение претензий к продукции производится при наличии отметки о продаже, заверенной штампом организации, продавшей ТСУ, и подписью продавца.
Наклейку с серийным номером ТСУ и паспорт изделия (данная инструкция по установке) предприятия-изготовителя сохранять до окончания гарантийного срока.

Штамп ОТК

Серийный №

Комплектовщик

Дата изготовления

СВИДЕТЕЛЬСТВО О ПРОДАЖЕ:

Продано_____
(наименование торговой организации, адрес)

Дата продажи_____ Подпись_____

Штамп организации, продавшей ТСУ

СВИДЕТЕЛЬСТВО ОБ УСТАНОВКЕ:

ТСУ_____установлено на автомобиль_____

Модель_____ _____

Мы, как установщики ТСУ на данное транспортное средство подтверждаем, что точки крепления установки ТСУ на кузове автомобиля, а также процесс установки отвечают требованиям схемы монтажа, указанной в данной инструкции по монтажу.

М.П. Дата установки_____ Подпись _____